En route pour le Bâtiment énergie Positive (Be Pos)

Economie d'énergie

★★★★★ Excellent

★★★★ Très bon

★★★ Bon

	Dès 2006	Dès 2010
	RT 2005 c réf. 130 kW/h/m²/an Règlementation Thermique 2005 (RT 2005)	T-H-P-E c réf. 104 kW/h/m²/an Très Haute Performance Energétique (THPE)
	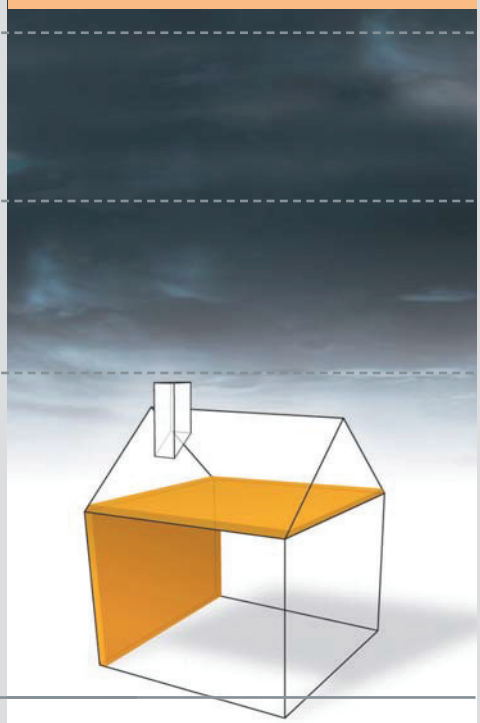	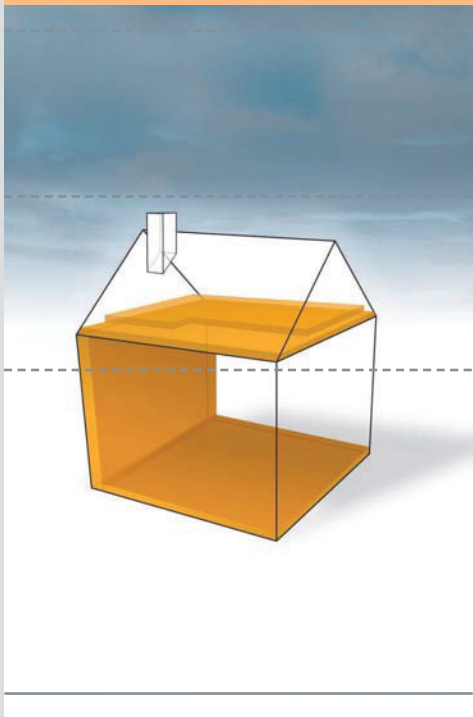
Consommation annuelle en chauffage et en eau chaude sanitaire		
Consommation fioul/an	977 litres	711 litres
kW/h/an *	10 464 kWh	8 266 kWh
Consommation en €/an **	977 €	711 €
Coût de l'investissement ***	0 €	3 072 €
Retour sur investissement	0 années	8 années
Gain après 20 ans ****	0 €	12 163 €
Emission de gaz à effet de serre en kg CO_2/an	2 616 kg CO_2	2 066 kg CO_2

* *Basé sur une chaudière fioul avec une éfficacité de 90% et une convertion en kW/h estimée à 10,7 pour une maison sur vide sanitaire de 109 m² shon.*

** *Calcul basé sur un prix moyen du fioul domestique de 1,00 €/litre.*

*** *Le coût de l'investissement est calculé à partir du prix moyen de vente des négoces couplé à l'annuel des prix du BTP.*

**** *Le gain après 20 ans tient compte de l'évolution du coût du fioul de 10% par an.*

Pour chaque projet, il est nécessaire de consulter un BET afin de garantir les performances énergétiques souhaitées.

Dès 2012

Effinergie c réf. 50 kW/h/m²/an
Bâtiment Basse Consommation (BBC)

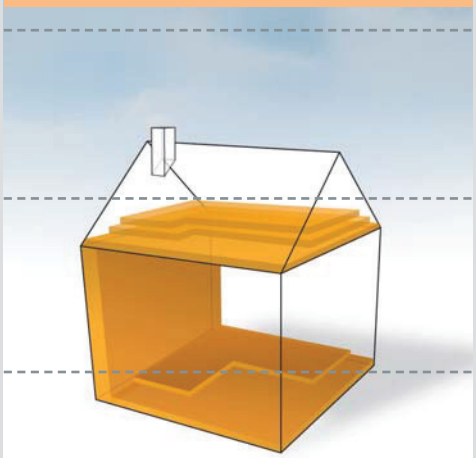

374 litres
4 011 kWh
374 €
7840 €
9 années
26 697 €
981 kg CO_2

Dès 2020

Be Pos c réf. 0 kW/h/m²/an
Bâtiment énergie Positive (Be Pos)

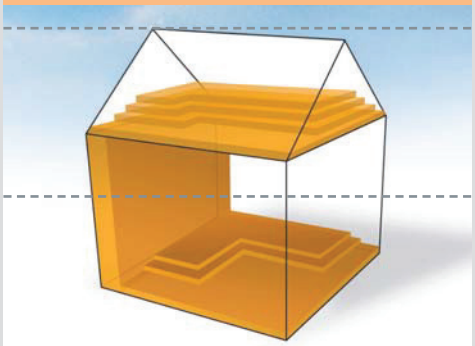

0 litres
0 kWh
0 €
35 037 €
16 années
20 920 €
545 kg CO_2

Retrouvez toutes nos solutions pratiques pour rendre votre habitation étanche à l'air dans notre documentation spécifique "Etanchéité à l'air".

Les solutions pour réduire vos consommations d'éner

	Dès 2006	Dès 2010
	RT 2005 c réf. 130 kW/h/m²/an Règlementation Thermique 2005 (RT 2005)	T-H-P-E c réf. 104 kW/h/m²/an Très Haute Performance Energétique (THPE)
Enveloppe		
Murs *Résistance thermique conseillée à mettre en œuvre : R = m².K/W*	R = 3,40	R = 4,00
Toit *Résistance thermique conseillée à mettre en œuvre : R = m².K/W*	R = 5,00	R = 6,50
Sol *Résistance thermique conseillée à mettre en œuvre : R = m².K/W*	R = 2,20	R = 3,20
Vitrage (Ujn) *Ujn : Fenêtre avec volet en W/m².K*	1,80	1,40
Etanchéité à l'air *Débit de fuite en M³/h/m² à 4 Pa*	1,30	1,30
Equipement		
Chauffage Eau chaude	Chaudière basse température à production d'eau chaude	Chaudière à condensation à production d'eau chaude
VMC	Simple flux Hygro A	Simple flux Hygro B
Solaire	/	/

Valeur du R = Résistance thermique du matériaux isolant en m².K/W
Valeur Up = Etanchéité à l'air du matériau isolant en W/m.K

gie

Dès 2012	Dès 2020
Effinergie c réf. 50 kW/h/m²/an Bâtiment Basse Consommation (BBC)	**Be Pos c réf. 0 kW/h/m²/an** Bâtiment énergie Positive (Be Pos)
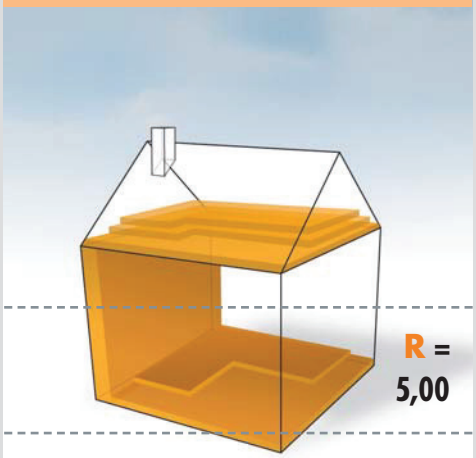	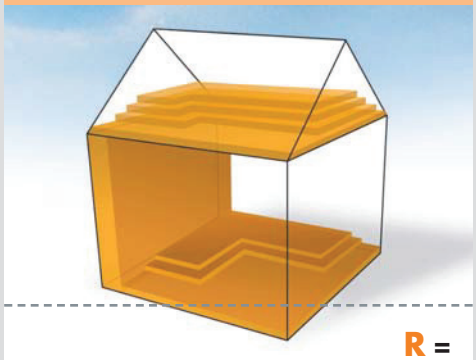
R = 5,00	R = 6,00
R = 7,50	R = 8,50
R = 4,20	R = 4,70
1,40	0,80
0,60	0,60
Chaudière à condensation	Chaudière à condensation
Simple flux Hygro B microwatt	Double flux microwatt
Production d'eau chaude solaire	Production d'eau chaude solaire + 20 m² de panneau photovoltaïques

Préservons la planète de nos enfants

R*

*(Résistance thermique)

Pour diminuer vos consommations d'énergie, optez pour un isolant de forte résistance thermique (R). Vous réduirez vos charges et augmenterez la valeur de votre habitation.

Retrouvez toutes nos solutions pratiques pour rendre votre habitation étanche à l'air dans notre documentation spécifique "Etanchéité à l'air".