Baccalauréat Professionnel
" AGENCEMENT DE L'ESPACE ARCHITECTURAL "

SESSION 2016

DUREE : 16 heures **COEFFICIENT : 4**

E.3 - EPREUVE PRATIQUE PRENANT EN COMPTE LA FORMATION EN MILIEU PROFESSIONNEL

Sous épreuve E.32 - Étude et présentation d'un projet (U.32)

DOSSIER RESSOURCES

Ce dossier comporte 10 pages numérotées de

DR 1 / 10 à DR 10 / 10

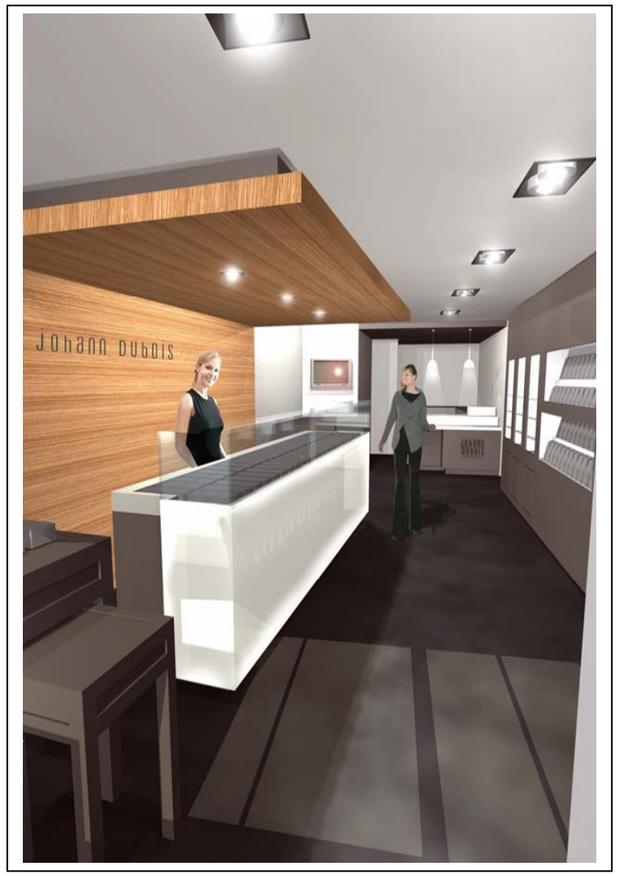

Perspective de l'agencement intérieur

Couleur de la laque sur les meubles : gris Ral 7039

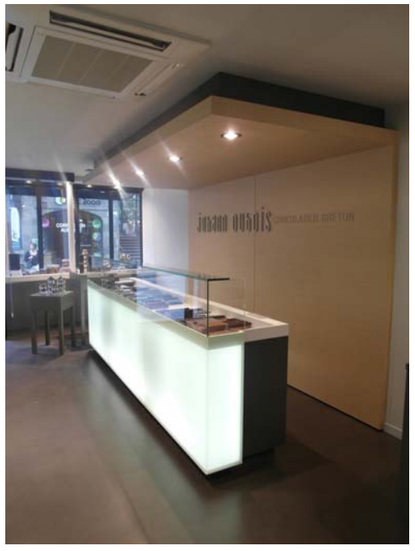

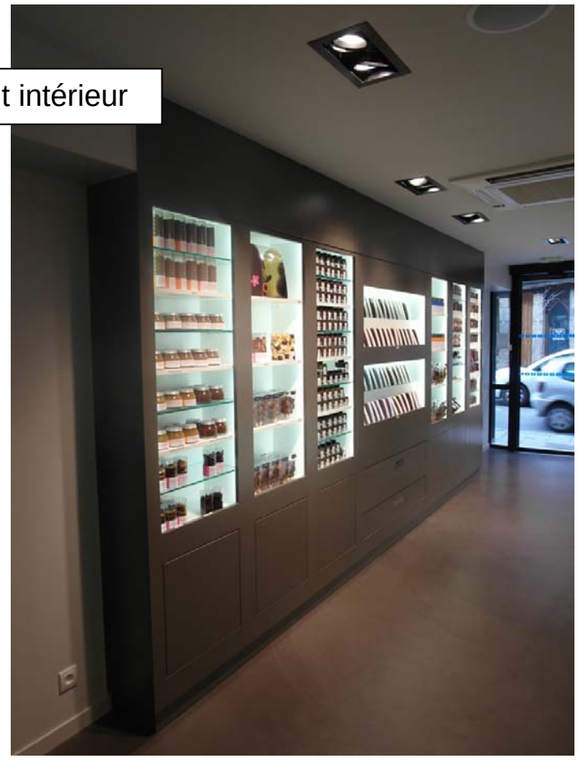

Photos de l'agencement intérieur

Photos de la façade

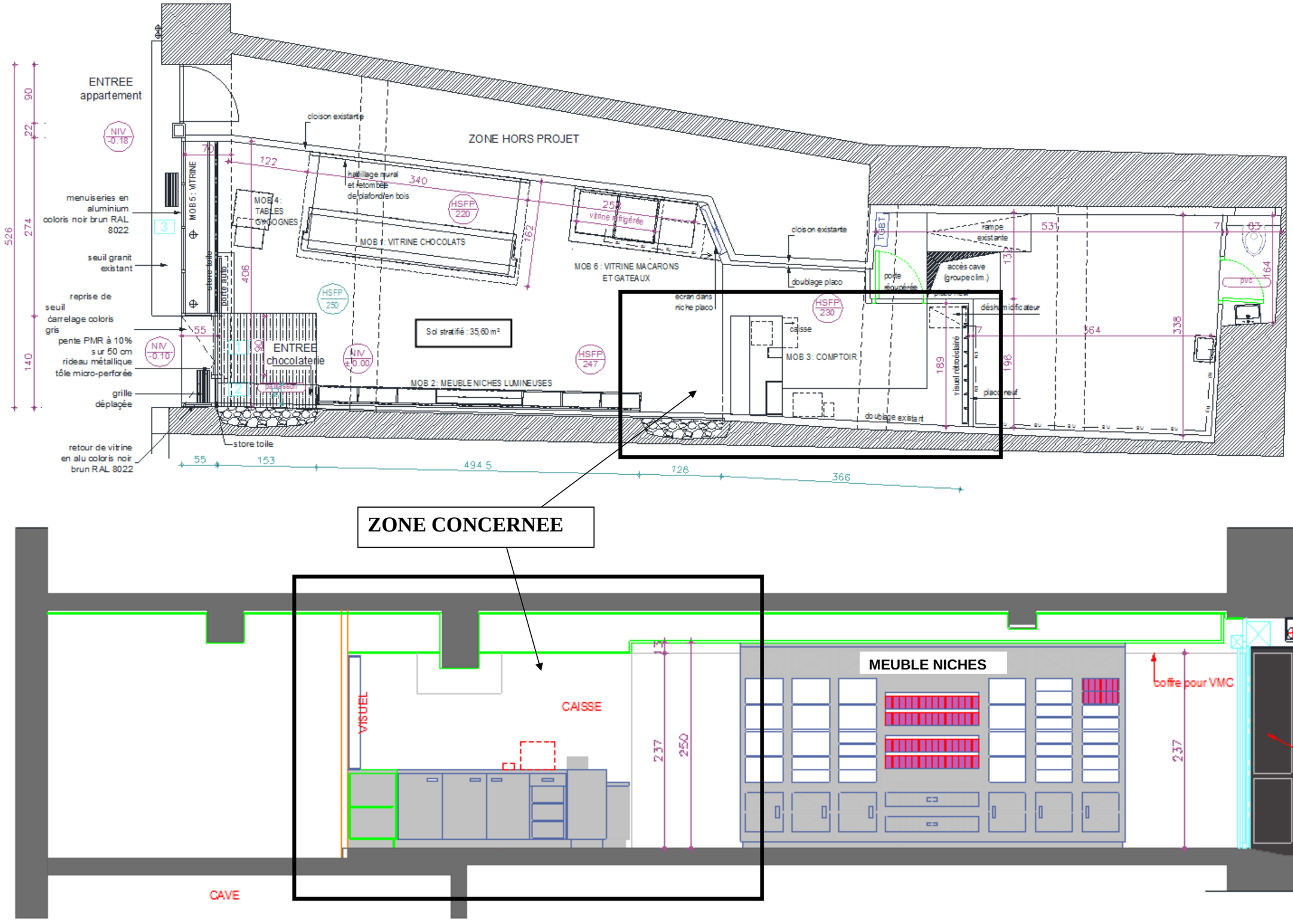
ENTREE
appartement
NIV -0.18
cloison existante
ZONE HORS PROJET
MOB 5 : VITRINE
MOB 4 : TABLES GYROGNES
habillage mural et retombée de plafond en bois
MOB 1 : VITRINE CHOCOLATS
vitrine réfrigérée
MOB 6 : VITRINE MACARONS ET GATEAUX
menuiseries en aluminium coloris noir brun RAL 8022
seuil granit existant
reprise de seuil
carrelage coloris gris
pente PMR à 10% sur 50 cm
rideau métallique tôle micro-perforée
grille déplacée
retour de vitrine en alu coloris noir brun RAL 8022
store toile
porte auto
NIV -0.10
ENTREE
chocolaterie
NIV ±0.00
Sol stratifié : 35,60 m²
MOB 2 : MEUBLE NICHES LUMINEUSES
HSFP 220
HSFP 250
HSFP 247
HSFP 230
écran dans niche placo
caisse
MOB 3 : COMPTOIR
doublage placo
doublage existant
TGBT
rampe existante
porte équipée
accès cave (groupe clim.)
déshumidificateur
visuel rétroéclairé
placo neuf
pvc
526
274
140
90
22
494 5
126
366
153
55
531
564
338
189
196
164
ZONE CONCERNEE
MEUBLE NICHES
VISUEL
CAISSE
coffre pour VMC
ENTREE
retour de vitrine en alu coloris noir RAL 9004
237
250
CAVE

TARIF

N° Compte : 411

Référence	Désignation	Longueur	Largeur	Unité	Prix HT EURO
075142	MEDILAND H P 16 m/m - 4.15 X 2.07	4.15	2.07	M2	8,92
075143	MEDILAND H P 19 m/m - 4.15 X 2.07	4.15	2.07	M2	10,41
075144	MEDILAND H P 22 m/m - 4.15 X 2.07	4.15	2.07	M2	11,98
075146	MEDILAND H P 30 m/m - 4.15 X 2.07	4.15	2.07	M2	16,37
075152	MEDILAND L P 10 m/m - 3.66 X 1.85	3.66	1.85	M2	5,21
075155	MEDILAND L P 12 m/m - 4.15 X 1.85	4.15	1.85	M2	5,47
075160	MEDILAND L P 16 m/m - 4.15 X 1.85	4.15	1.85	M2	6,97
075165	MEDILAND L P 19 m/m - 4.15 X 1.85	4.15	1.85	M2	8,26
075166	MDF STANDARD 19 m/m - 2.80 X 2.07	2.8	2.07	M2	8,26
075170	MEDILAND L P 22 m/m - 4.15 X 1.85	4.15	1.85	M2	9,59
075175	MEDILAND L P 25 m/m - 4.15 X 1.85	4.15	1.85	M2	10,93
075180	MEDILAND L P 30 m/m - 4.15 X 1.85	4.15	1.85	M2	13,15
075185	MEDILAND L P 35 m/m - 4.15 X 1.85	4.15	1.85	M2	15,32
075190	MEDILAND L P 38 m/m - 4.15 X 1.85	4.15	1.85	M2	16,65
075200	MEDILAND ARLAC BOUCHE-PORES BLANC 2 FACES 19 MM	3.66	2.07	M2	13,52
075203	MEDILAC MC "BRUT" (FIBRALAC) 19 m/m 3.66 X 2.10	3.66	2.1	M2	10,21

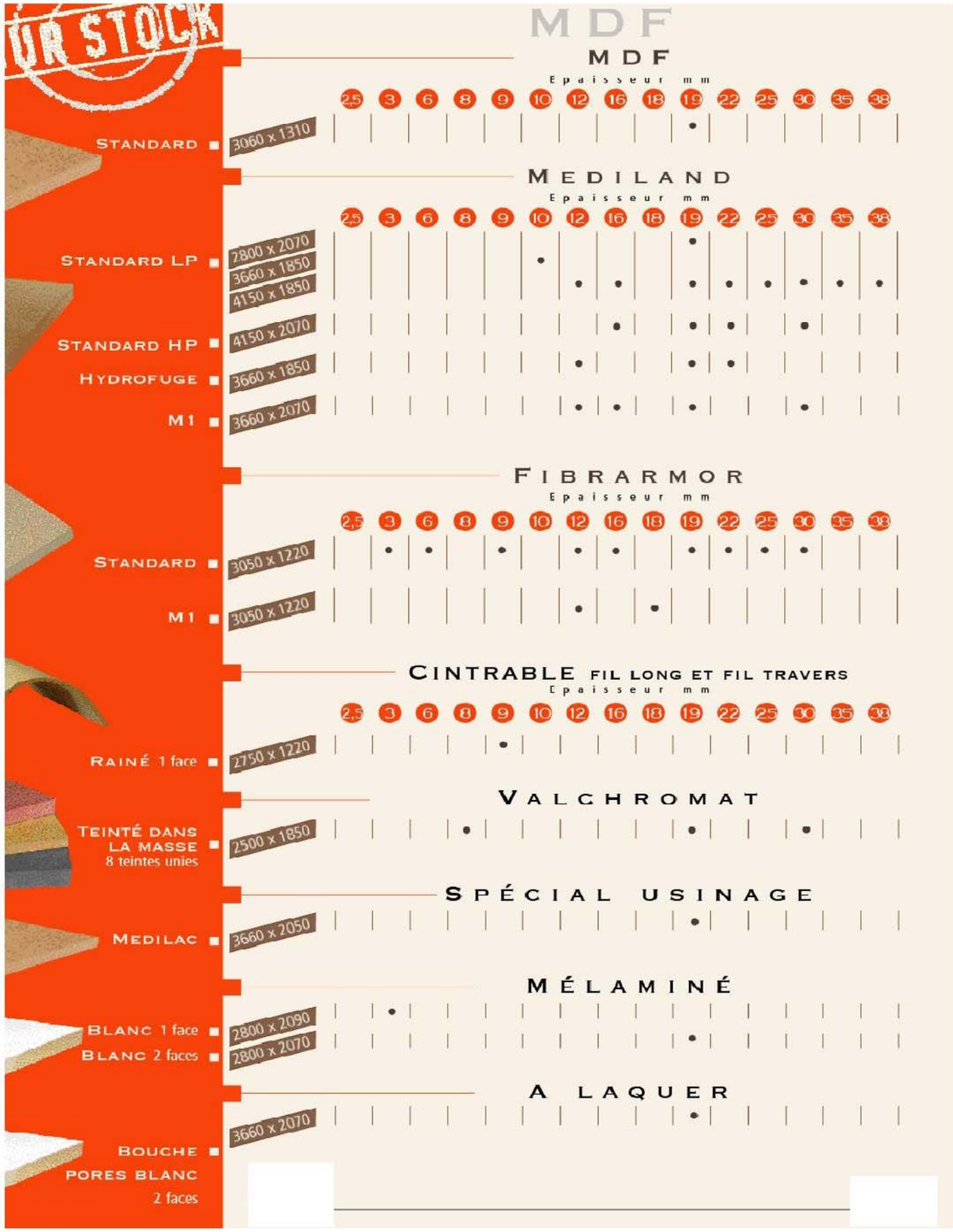

CLIENT: Nom
Adresse

TARIF

Du Au

N° Compte :

Référence	Désignation	Longueur	Largeur	Unité	Prix HT EURO
104100	PANNEAU MELA BLANC ICEBERG "GIVRE" 08MM	3,66	2,1	M2	7,30
104105	PANNEAU MELA BLANC ICEBERG "GIVRE" 12MM	3,66	2,1	M2	7,61
104110	PANNEAU MELA BLANC ICEBERG "GIVRE" 16MM	3,66	2,1	M2	7,95
104115	PANNEAU MELA BLANC ICEBERG "GIVRE" 19MM	3,66	2,1	M2	8,44
104140	PANNEAU MELA BLANC ICEBERG "CTBH" "GIVRE" 19mm	3,66	2,1	M2	10,38
104160	PANNEAU MELA BLANC ICEBERG "M1" "VELOUR" 12MM	2,85	2,05	M2	11,64
104165	PANNEAU MELA BLANC ICEBERG "M1" "VELOUR" 19MM	2,85	2,1	M2	12,49
104167	PANNEAU MELA CREME BASIQUE "GIVRE" 08MM	3,66	2,1	M2	7,80
104168	PANNEAU MELA CREME BASIQUE "GIVRE" 12MM	3,66	2,1	M2	8,04
104169	PANNEAU MELA CREME BASIQUE "GIVRE" 16MM	3,66	2,05	M2	8,16
104170	PANNEAU MELA CREME BASIQUE "GIVRE" 19MM	3,66	2,1	M2	8,32
104171	PANNEAU MELA "CTBH" CREME BASIQUE "GIVRE" 19mm	3,66	2,1	M2	10,28
104173	PANNEAU MELA GRIS PALOMA "GIVRE" 08mm	3,66	2,1	M2	7,80
104174	PANNEAU MELA GRIS PALOMA "GIVRE" 16mm	3,66	2,1	M2	8,16
104175	PANNEAU MELA GRIS PALOMA "GIVRE" 19mm	3,66	2,1	M2	8,32

SOCODA - HUE

Représentant :

Correspondant :
Tél :
Fax :

SUR STOCK

Mélaminés

				Agglo Standard 8	10	12	16	19	22	Agglo CTBH 12	16	19	22	Agglo M1 12	19	MDF Standard 19
Blanc	Alaska	Lisse	2800 x 2070	●	●	●	●	●	●	●						●
			3660 x 2100								●	●	●			
			4100 x 2070				●	●	●							
		Givré	2800 x 2070	●		●	●	●	●							
	Chamonix	FA	2800 x 2070	●			●	●								
	Courchevel	FA	2800 x 2070	●				●								
	Iceberg	Givré	3660 x 2100	●		●	●	●				●				
		Velours	2850 x 2050											●	●	
	Kaolin W980	SM & ST2	2800 x 2070					●								
	Nacré F 7949	VEL	2800 x 2070	●				●								
	Span 140	47	2750 x 2050	●		●	●	●								
Crème	Crème classique	FA	2800 x 2070	●		●	●	●								
	Crème magnolia	Givré	3660 x 2100	●		●	●	●				●				
	Crème U212	ST2	2800 x 2070	●				●								
	Creamy F8760	VEL	2800 x 2070	●				●								
Gris	Etain F7927	VEL	2800 x 2070	●				●								
	Gris mica	Givré	3660 x 2100	●			●	●								
	Silicon F8763	VEL	2800 x 2070	●				●								
	Gris paloma	FA	2800 x 2070	●		●	●	●								
	Gris perle U763	ST2	2800 x 2070	●				●								
Noir	Noir	FA	2800 x 2070		●				●							
		Grain	2800 x 2070		●				●							
	Méla Noir	Givré	3660 x 2100									●				
	Noir F2253	VEL	2800 x 2070	●				●								
	Noir U999	ST2	2800 x 2070	●				●								
		ST3	2800 x 2070	●				●								
	Noir 231	Soft 3	2850 x 2100	●				●								
Tons bois	Chêne de Compiègne	FA	2800 x 2070	●		●	●	●								
	Chêne de Meymac	FA	2800 x 2070	●		●	●	●								
	Chêne nature moyen H3388	ST24	2800 x 2070	●				●								
	Chêne rustique F8922	SMT	2800 x 2070	●				●								

Chants

	Pré-encollés	Non-encollés
Mélaminé polyester	24 mm x 25 ml - 25 mm x 50 ml	24 mm x 150 ml - 25 mm x 100 ml
Stratifié	24 mm x 25 ml	24 mm x 100 ml
ABS 8/10e et 1 mm		23 mm x 75 ml - 23 mm x 100 ml
PVC épais 2 mm		24 mm x 75 ml - 24 mm x 100 ml 45 mm x 50 et 100 ml

TARIF

CLIENT: Nom
Adresse

N° Compte :

Du Au

Référence	Désignation	Longueur	Largeur	Unité	Prix HT EURO
191010	POLYREY 8/10 CLASSIQUE "UNIS" FA, SURF	3,07	1,24	M2	14,51
191100	POLYREY 8/10 CLASSIQUE "BOIS" FA, SURF	3,07	1,32	M2	14,51
191300	POLYREY 8/10 CLASSIQUE "FANTAISIE" FA, SURF	3,07	1,32	M2	14,51

SOCODA - HUE

Représentant :

Correspondant :
Tél :
Fax :

CLIENT: Nom
Adresse

TARIF

Du Au

N° Compte :

Référence	Désignation	Longueur	Largeur	Unité	Prix HT EURO
050060	AGGLO STANDARD 8 MM - 3.06 X 1.85	3,06	1,85	M2	4,01
050065	AGGLO STANDARD 10 MM - 3.06 X 1.85	3,06	1,85	M2	4,33
050070	AGGLO STANDARD 12 MM - 3.06 X 1.85	3,06	1,85	M2	4,62
050075	AGGLO STANDARD 16 MM - 3.06 X 1.85	3,06	1,85	M2	5,10
050080	AGGLO STANDARD 16 MM - 4.15 X 1.85	4,15	1,85	M2	5,10
050085	AGGLO STANDARD 19 MM - 3.06 X 1.85	3,06	1,85	M2	5,51
050090	AGGLO STANDARD 19 MM - 4.11 X 2.07	4,11	2,07	M2	5,51
050095	AGGLO STANDARD 22 MM - 3.06 X 1.85	3,06	1,85	M2	6,45
050100	AGGLO STANDARD 22 MM - 4.15 X 1.85	4,15	1,85	M2	6,45
050105	AGGLO STANDARD 30 MM - 3.06 X 1.85	3,06	1,85	M2	9,41
050170	AGGLO CTBS 18 m/m - 3.66 X 2.05 M.	3,66	2,05	M2	5,44

SOCODA - HUE

Représentant :

Correspondant :
Tél :
Fax :

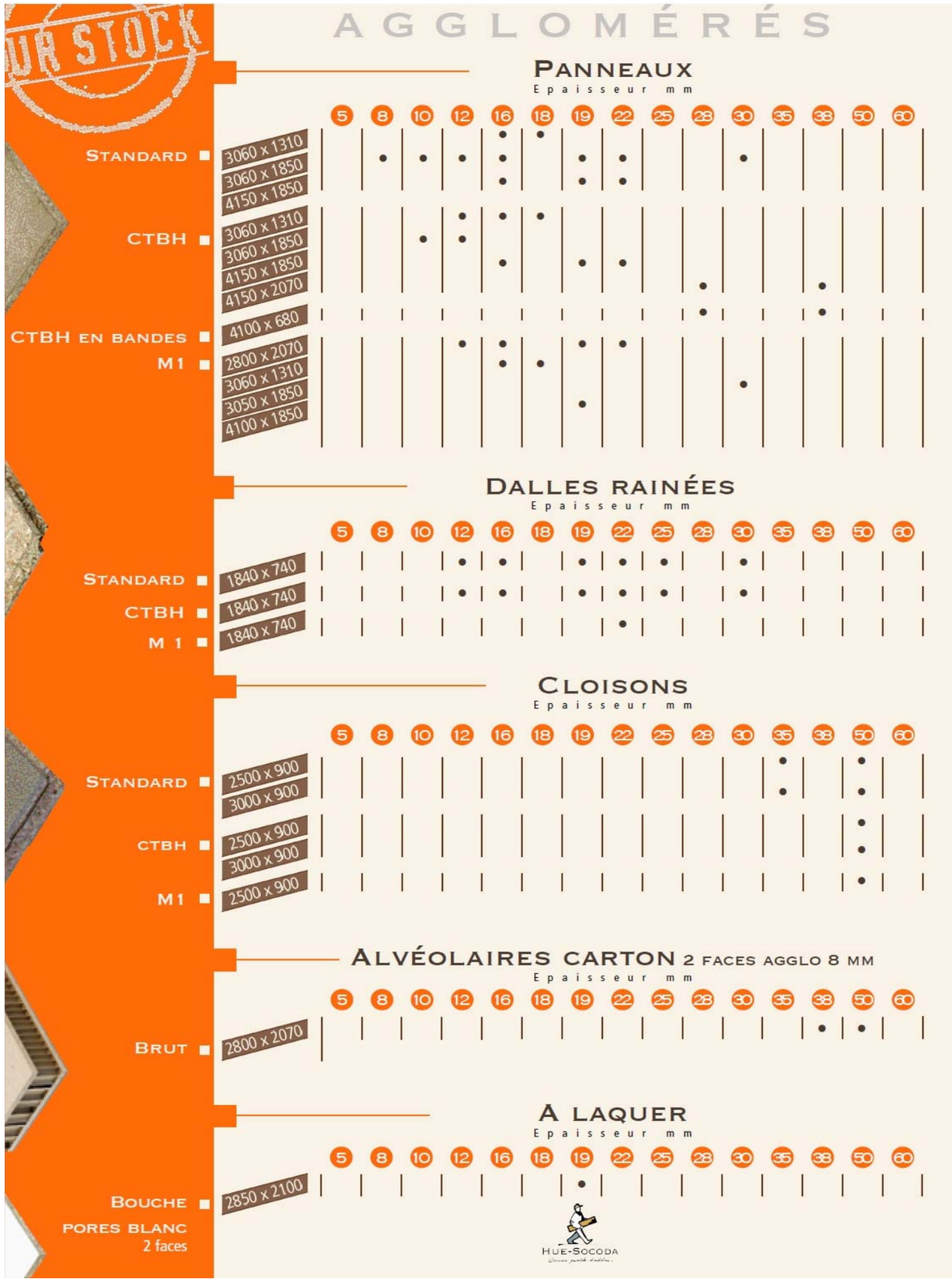

TARIF

CLIENT: NOM
Adresse

N° Compte :

Du Au

Référence	Désignation	Longueur	Largeur	Unité	Prix HT EURO
180194	BOITES 20 ML PLACAGE CHENE 43 MM AUTO COLLANT			U	14,26
180200	ROULEAU DE 100 ML PLACAGE ACAJOU			U	25,91
180202	ROULEAU de 100 ML PLACAGE ANIEGRE 24 m/m			U	31,73
180204	ROULEAU de 100 ML PLACAGE CHATAIGNIER			U	59,69
180210	ROULEAU de 100 ML PLACAGE CHENE 24 m/m			U	38,46
180212	ROULEAU de 100 ML PLACAGE ERABLE			U	43,51
180214	ROULEAU de 100 ML PLACAGE FRENE			U	38,46
180220	ROULEAU de 100 ML PLACAGE HETRE BLANC			U	38,46
180221	ROULEAU de 100 ML PLACAGE HETRE ETUVE			U	38,46
180230	ROULEAU de 100 ML PLACAGE MERISIER US			U	52,86
180231	ROULEAU de 100ml PLACAGE MERISIER Européen			U	62,14
180233	ROULEAU de 100 ML PLACAGE NOYER			U	52,86
180234	ROULEAU de 100 ML PLACAGE PIN			U	38,46
180240	ROULEAU de 100 ML PLACAGE SYCOMORE			U	49,29
180242	ROULEAU de 100 ML PLACAGE TECK			U	58,26
180244	ROULEAU de 100 ML PLACAGE WENGE			U	93,00
180422	CHANT MULTIPLEX "TYP 7" Ep.3 Larg. 45mm N.E.			ML	2,83
180430	CHANT MULTIPLEX "TYP 2" Ep.1 Larg. 45mm N.E.			ML	1,26
180432	CHANT MULTIPLEX "TYP 2" Ep.3 Larg. 45mm N.E.			ML	2,80
180460	ROULEAU 25 ML CHANT PRE ENCOLLE 24 MM BLANC LISS			U	13,08
180461	Rx 25ml CHANT PRE ENCOLLE 24mm BLANC GRAINE			U	13,08
180505	ROULEAU 25 ML CHANT PRE ENCOLLE 42 MM BLANC			U	23,22
180515	ROULEAU 150 ML CHANT BLANC PRE ENCOLLE			U	42,63
180535	ROULEAU 150 ML CHANT NON ENCOLLE BLANC LISSE			U	25,38
180540	ROULEAU 100 ML CHANT NON ENCOLLE BLANC 26 mm			U	26,01
180550	ROULEAU 100ml CHANT NON ENCOLLE BLANC "A LAQUER"			U	20,54
180610	ROULEAU DE 100 ML CHANT NORDEX 0.6 mm N.E. BLANC			U	28,67
180611	ROULEAU DE 100 ML CHANT NORDEX BLANC 0.45 N.E.			U	17,12
180618	CHT ABS 8/10 GRIS PERLE LISSE "151090SL"23x 75ml			U	22,54
180620	CHANT ABS 8/10 BLANC GRAINE"13265PV" 26 x 100 ml			U	30,88
180624	CHANT ABS 23x1mm POL NOIR "BRILLANT" 75 ml			U	63,00
180628	CHANT ABS 23x1mm POL BLANC MEGEVE Brillant 75 ml			U	63,00
180629	CHANT ABS 8/10 BLANC LISSE "13265SL" 26 x 100 ml			U	30,88
180630	CHANT ABS 8/10 BLANC LISSE "13265SL" 23 x 100 ml			U	28,63
180631	CHANT ABS 8/10 BLANC GRAINE "13265 PV" 23x100 ml			U	28,63

SOCODA - HUE

Représentant :

Correspondant :
Tél :
Fax :

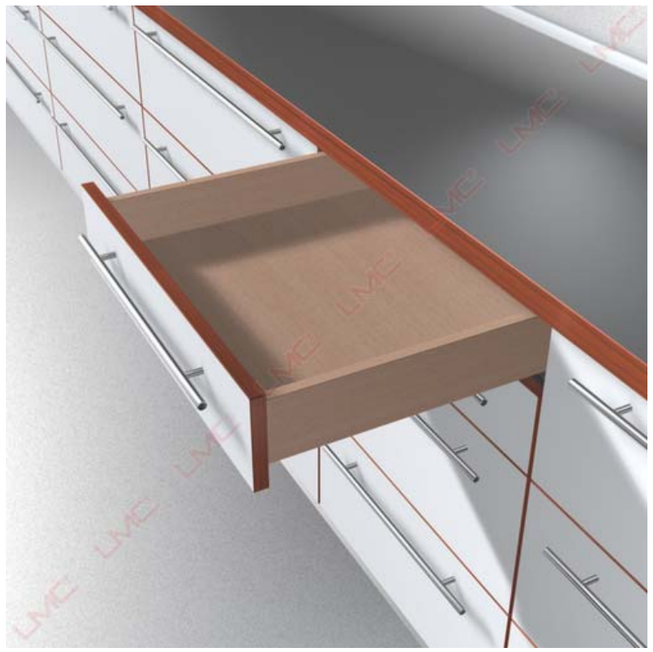

côtes d'implantation du tiroir

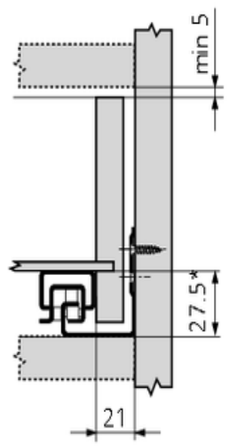

* +1 mm avec BLUMOTION

Fixation des coulisses
corps de meuble

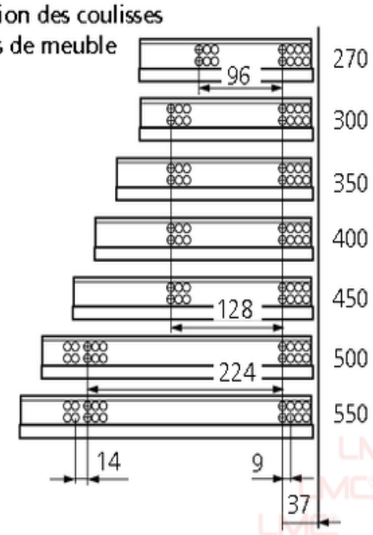

TANDEM 560H 30 kg avec BLUMOTION intégré

Coulisse invisible pour tiroir, sortie totale, coulissement par chariots à rouleaux, système TANDEM.
Charge de 30 kg.
Réglage en hauteur sur l'attache tiroir, compensation des tolérances en largeur et profondeur.

Référence	Longueur (mm)	COND.	UF	Prix	DISPO.
COU560H250B	250	6	1	14,14 €	OUI
COU560H270B	270	6	1	14,14 €	OUI
COU560H300B	300	6	1	14,14 €	OUI
COU560H350B	350	6	1	14,14 €	OUI
COU560H400B	400	6	1	14,43 €	OUI
COU560H450B	450	6	1	14,73 €	OUI
COU560H500B	500	6	1	15,01 €	OUI
COU560H550B	550	6	1	15,73 €	OUI

côtes du tiroir et montage de la coulisse

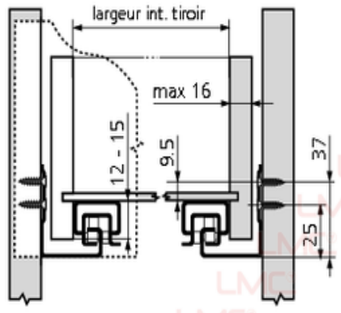

Largeur intérieure tiroir =
largeur intérieure corps de meuble - 42 mm
Longueur tiroir =
longueur coulisse -10 mm

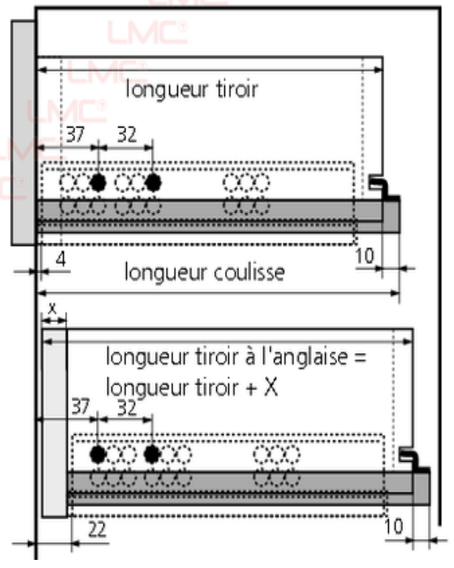

Encombrement

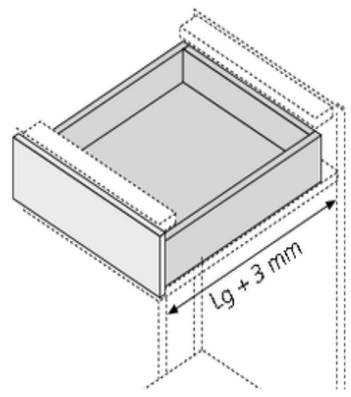

Lg : longueur tiroir

Charnière CLIP top BLUMOTION 110°pour porte en applique

Avec système BLUMOTION désactivable intégré au boîtier

Avec ressort. Ouverture 110°.

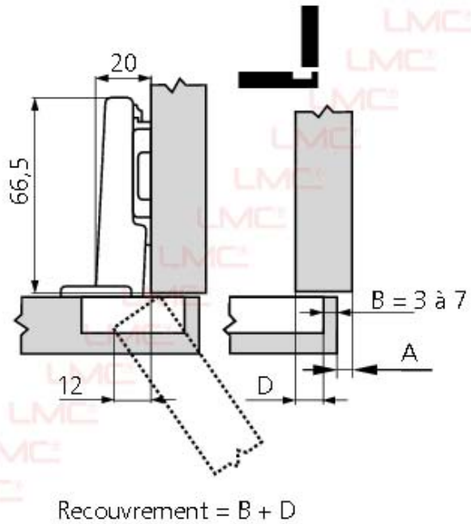

Embase CLIP EXPANDO

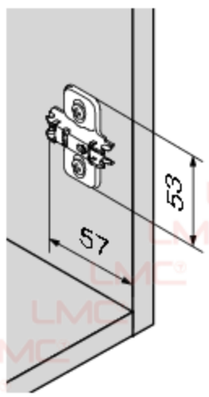

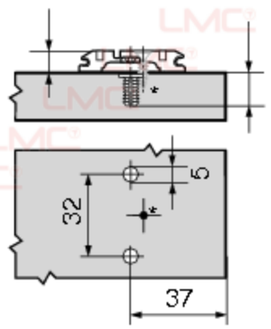

Poignée cuvette

Cotes d'encastrement (mm) : 150 x 40 x 10.
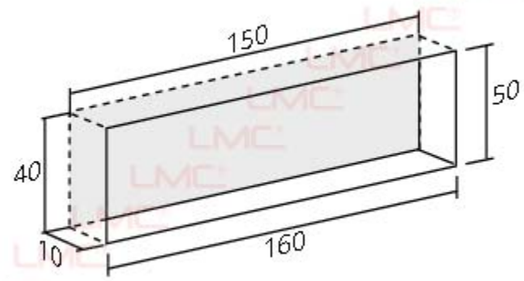
Référence	Présentation	Dimensions (mm)	COND.	UF	Prix	DISPO.
POI512160CHM	chromé mat	160 x 50	10	100	338,13 €	OUI
POI512160NM	nickelé mat	160 x 50	10	100	359,18 €	OUI