CONTRAT DE PHASE
Phase 300

Ensemble	**CAMERA CDD**
Pièce	**Couvercle**
Matière	**EN AW-2017**
Série	**1**
Programme	**%**
Fichier	
Nom	
Date	

1/1

TOURNAGE

TOUR CN 3 AXES

DR 1/4

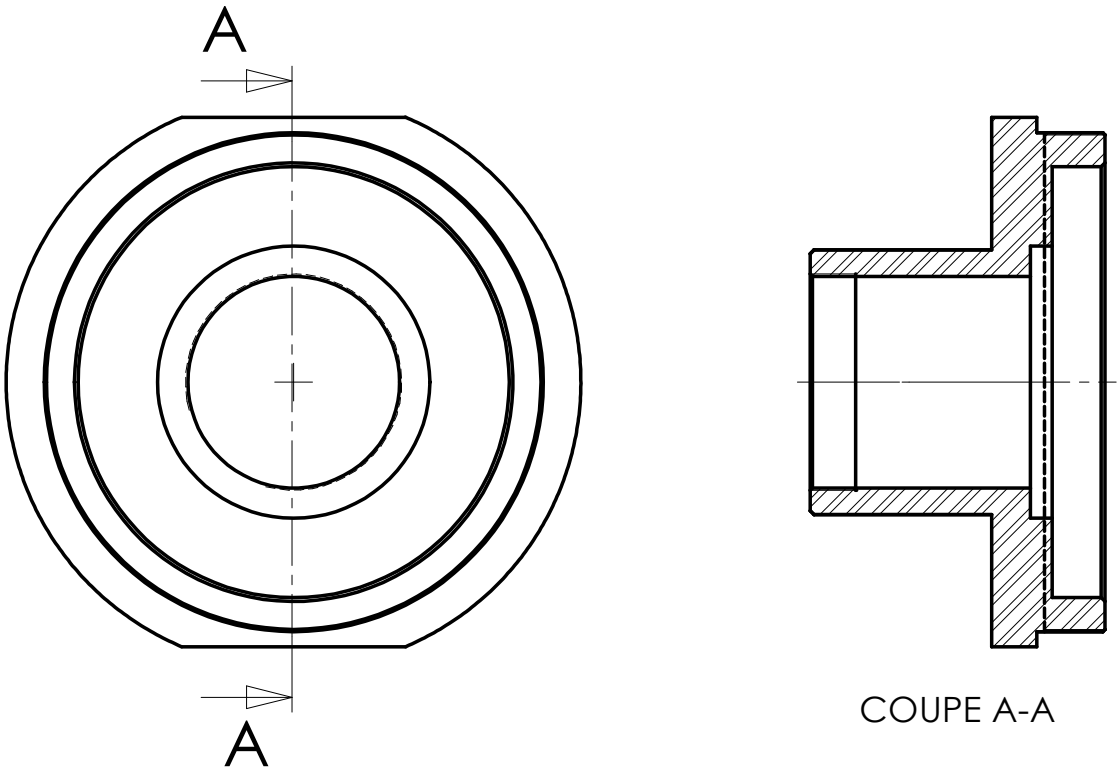

OPERATIONS	OUTILS	Vc m/min	n tr/min	f mm/tr	Vf mm/min	T	D

OPERATIONS	OUTILS	Vc m/min	n tr/min	f mm/tr	Vf mm/min	T	D