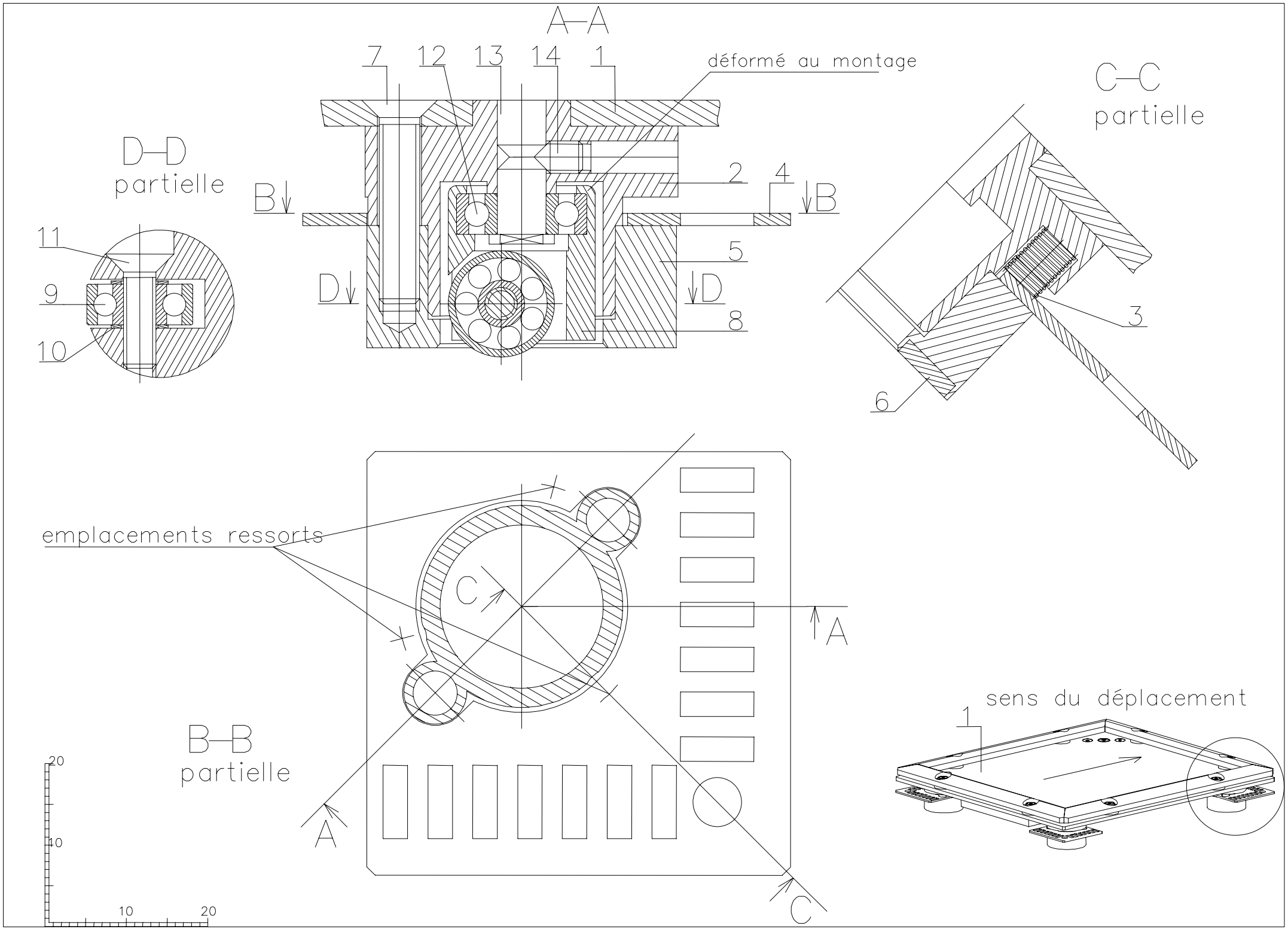
A—A
7
12
13
14
1
déformé au montage
2
4
B
B
5
D
D
8
C—C
partielle
3
6
D—D
partielle
11
9
10
emplacements ressorts
C
A
A
C
B—B
partielle
20
10
10
20
sens du déplacement
1