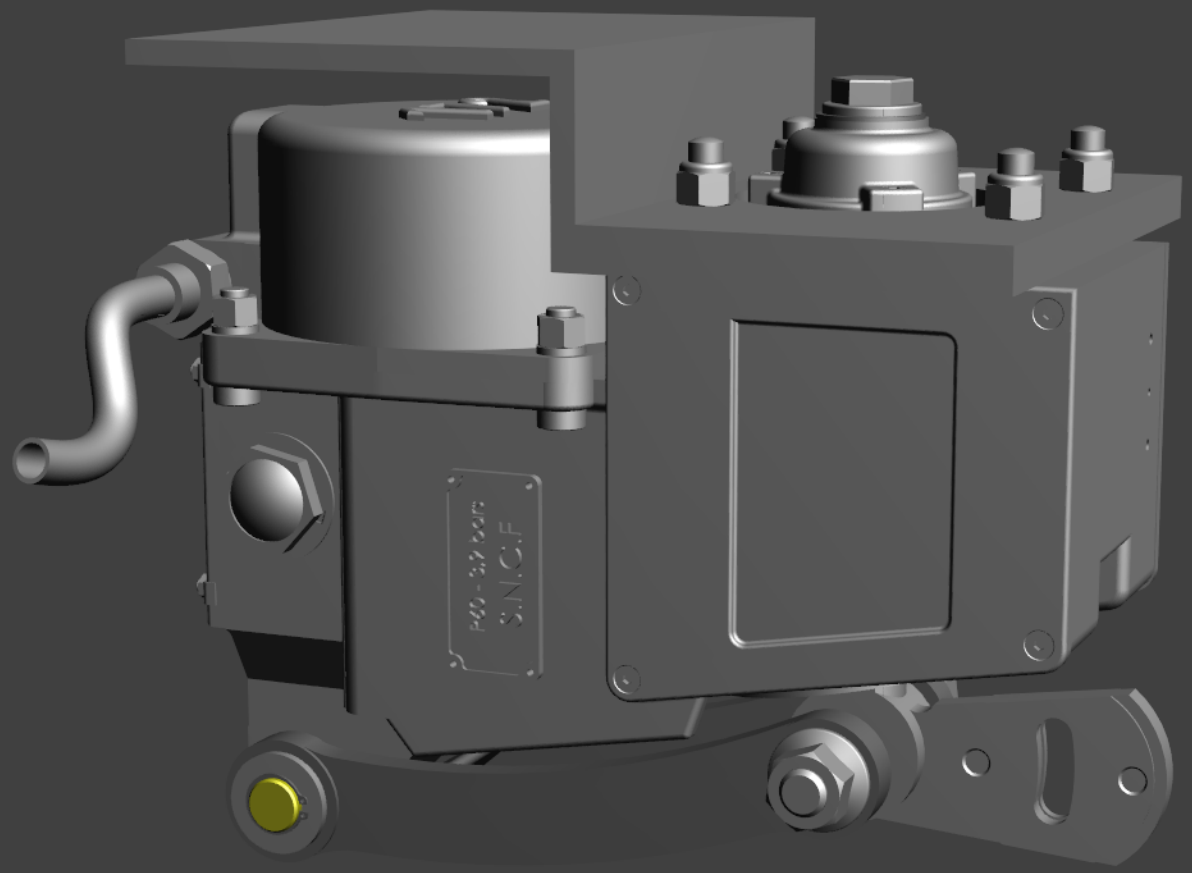
S.N.C.F