CORRIGE

/4

Dessin du doigt à l'échelle 2 : 1

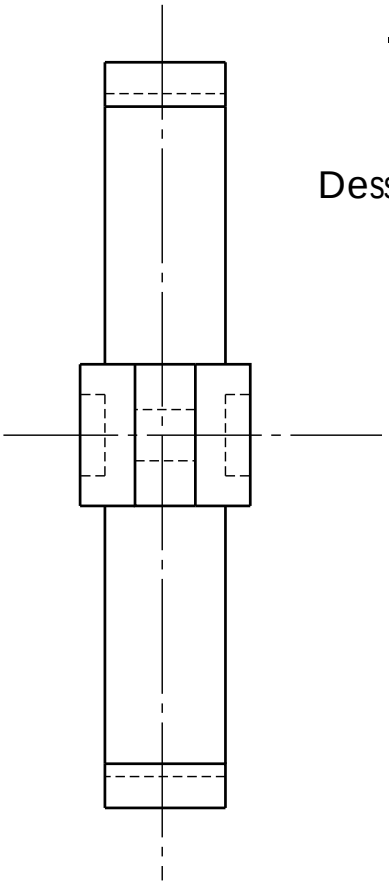

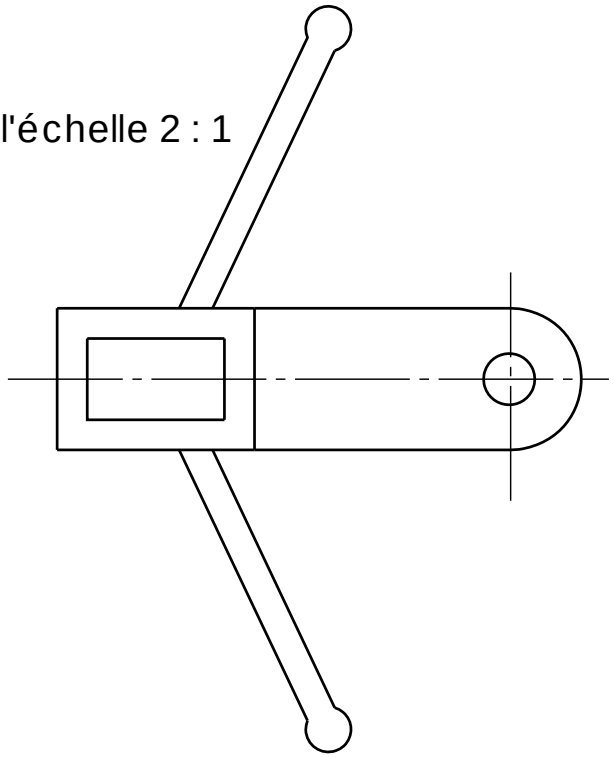

Dessin du doigt en perspective isométrique

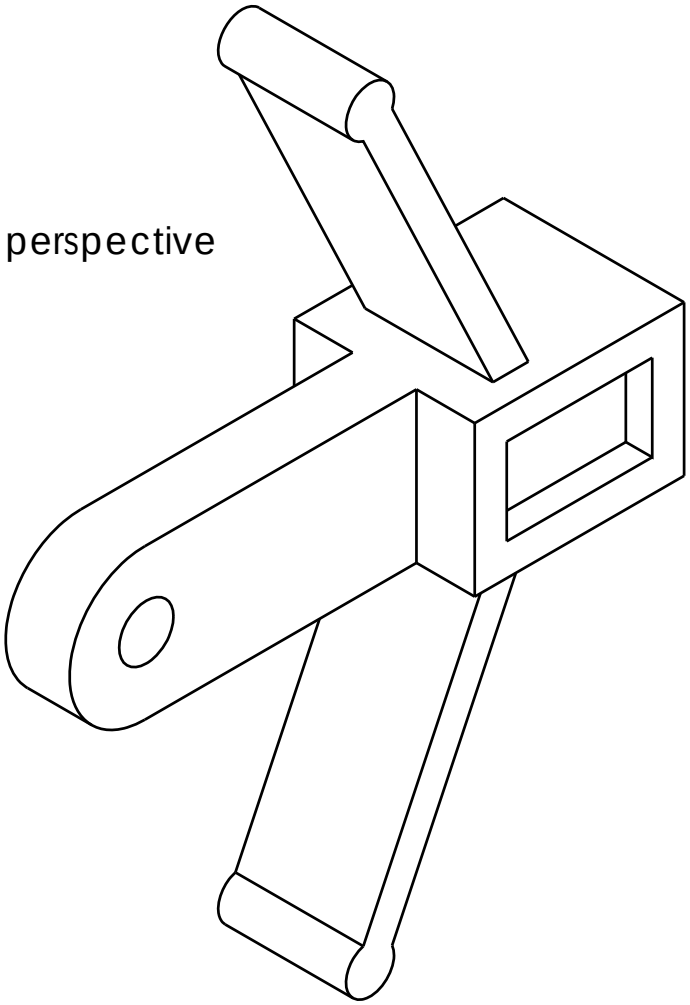

Edition d'éducation de SolidWorks - A titre éducatif uniquement