DANS CE CADRE		
	Académie :	Session :
	Examen :	Série :
	Spécialité/option :	Repère de l'épreuve :
	Epreuve/sous épreuve :	
	NOM : (en majuscule, suivi s'il y a lieu, du nom d'épouse)	
	Prénoms :	N° du candidat
	Né(e) le :	(le numéro est celui qui figure sur la convocation ou liste d'appel)
NE RIEN ÉCRIRE	Appréciation du correcteur	Note :

Il est interdit aux candidats de signer leur composition ou d'y mettre un signe quelconque pouvant indiquer sa provenance.

Baccalauréat Professionnel
« Métiers du Cuir Option Maroquinerie »

ÉPREUVE E1 : Épreuve technique de conception

Sous-épreuve E12 : Conception, construction d'un modèle en CAO

Coefficient : 3
Durée de l'épreuve : 4 heures

SESSION 2022

Objectif :
L'épreuve a pour objectif d'évaluer la capacité du candidat à interpréter, modifier et adapter un patronage en vue de l'exploitation industrielle.

Le sujet comporte 9 pages.

Documents à rendre :
- Fichier (clé USB).
- Les 4 gabarits (mettre le n° de candidat sur tous les gabarits).
- La maquette.

} Dans l'enveloppe donnée

L'usage de calculatrice avec mode examen actif est autorisé. L'usage de calculatrice sans mémoire, « type collège », est autorisé.

NE RIEN ÉCRIRE DANS CETTE PARTIE

SOMMAIRE

Le sujet est composé de :

- Sommaire page 2/9

- Dossier sujet
  - Contexte de l'étude page 3/9
  - Travail demandé pages 3 à 4/9

- Dossier technique
  - Cahier des charges, croquis, descriptif page 5/9
  - Nomenclature page 6/9
  - Dessin technique partiel pages 7 à 9/9

Dès la remise du sujet, le candidat doit s'assurer qu'il est complet.

NE RIEN ÉCRIRE DANS CETTE PARTIE

SUJET

CONTEXTE DE L'ÉTUDE :

La société *« Maro'CHIC21 »* réceptionne par l'intermédiaire de son site Internet la commande d'un client. Le bureau d'étude doit travailler sur la transformation du sac « ÉTOILE20 ». Cette modification **portera sur la création d'une poche plaquée avec FAG et une poche carte transport sur le dos du sac.**
Le nouveau modèle s'appellera « ÉTOILE21 », grade de qualité haut de gamme.

TRAVAIL DEMANDÉ :
À l'aide du dossier technique « ÉTOILE21 » et des dessins cotés, réaliser les activités suivantes :

ACTIVITÉ N°1 : **Réaliser l'ensemble des gabarits utiles à la réalisation du prototype en CAO :**

- la poche plaquée avec FAG ;
- la poche carte transport ;
- le dos ayant été égaré.

1. **CRÉER ET ENREGISTRER** le nom du fichier « *ÉTOILE 21 – N° de candidat ».*

2. **EXÉCUTER** les gabarits de base des éléments qui permettront la réalisation de la maquette (voir fiche technique pages 7 et 8/9). Prévoir tous les pointages et crans nécessaires.
   - dos ;
   - poche plaquée avec FAG ;
   - poche carte transport.

3. **EXTRAIRE** et **SYMÉTRISER** les éléments (adapter selon le logiciel).

4. **RÉALISER** les gabarits de coupe (travail) des éléments.

5. **CODIFIER correctement** les cartouches ou **RENSEIGNER** les informations nécessaires (noms pièces/quantités/matières/ refentes).

6. **PRÉPARER** les gabarits pour exporter les différents éléments afin d'effectuer la coupe numérique (graduation ou variante).

7. **DÉCOUPER** uniquement les pièces patronnées à l'aide du découpeur. **COLLER** sur carton.

NE RIEN ÉCRIRE DANS CETTE PARTIE

ACTIVITÉ N°2 : **Contrôler et exploiter des gabarits**

Afin de vérifier les gabarits obtenus :

- réaliser la maquette du produit en Viledon (évider ouverture FAG) ;
- rectifier les gabarits si nécessaire et enregistrer le travail :
  - Nom du nouveau fichier *« ÉTOILE21V2-n° de candidat ».*

Rendre dans une enveloppe anonyme avec le N° de candidat :

- le fichier (clé USB) ;
- les 4 gabarits (mettre le n° de candidat sur tous les gabarits) ;
- la maquette.

NE RIEN ÉCRIRE DANS CETTE PARTIE

DOSSIER TECHNIQUE

Sac « ÉTOILE21 »

EXTRAIT DU CAHIER DES CHARGES

Descriptif

- Sac fourretout mixte de taille moyenne en cuir de vachette souple non doublé.
- Fermé par une fermeture à glissière.
- Une poche plaquée fermée par une FAG et une poche carte transport sur le dos (finition bord franc pour les deux).
- Compartiment unique.
- Porté épaule avec bandoulière simple, finition bord franc.
- Montage piqué retourné avec passepoil.
- Montage à plat bandes : enchape / bandes FAG/ fond.
- Finition bord franc naturelle (cire d'abeille).

NE RIEN ÉCRIRE DANS CETTE PARTIE

18	-	Ruban adhésif			Double face largeur 5 mm
17	-	Colle			
16	-	Fil	Polyamide		61/61
15	2	Adhésifs indéchirables	Tissé	40 mm x 15 mm	
14	2	Mousquetons	Métal	Larg. 20 mm	
13	2	Dés	Nickel	Larg. 20 mm	
12	1	FAG + curseur	Nylon	Long.180 mm	Maille 4
11	1	FAG + curseur		Long. 340 mm	Maille 6
10	2	Joncs	Cuir végétal	Long. 820 mm Ø2 mm	
9	2	Passepoils	Cuir vachette	850 mm x 32 mm	Refente : 7/10e
8	4	Enchapes dés		50 mm x 26 mm	Refente : 10/10e
7	1	Poche carte transport		94 mm x 60 mm	
6	1	Poche plaquée		200 mm x 140 mm	Refente : 13/10e
5	1	Bandoulière dessous		1056 mm x 26 mm	
4	1	Bandoulière dessus		1116 mm x 26 mm	
3	2	Bandes FAG		374 mm x 30 mm	
2	1	Fond		494 mm x 70 mm	
1	2	Corps		280 mm x 200 mm	
RP	NB	DÉSIGNATION	MATIÈRE	Gabarit de coupe	Observations
				RENSEIGNEMENTS	

NOMENCLATURE SAC ÉTOILE21

Éléments grisés non représentés

NE RIEN ÉCRIRE DANS CETTE PARTIE

DESSIN TECHNIQUE

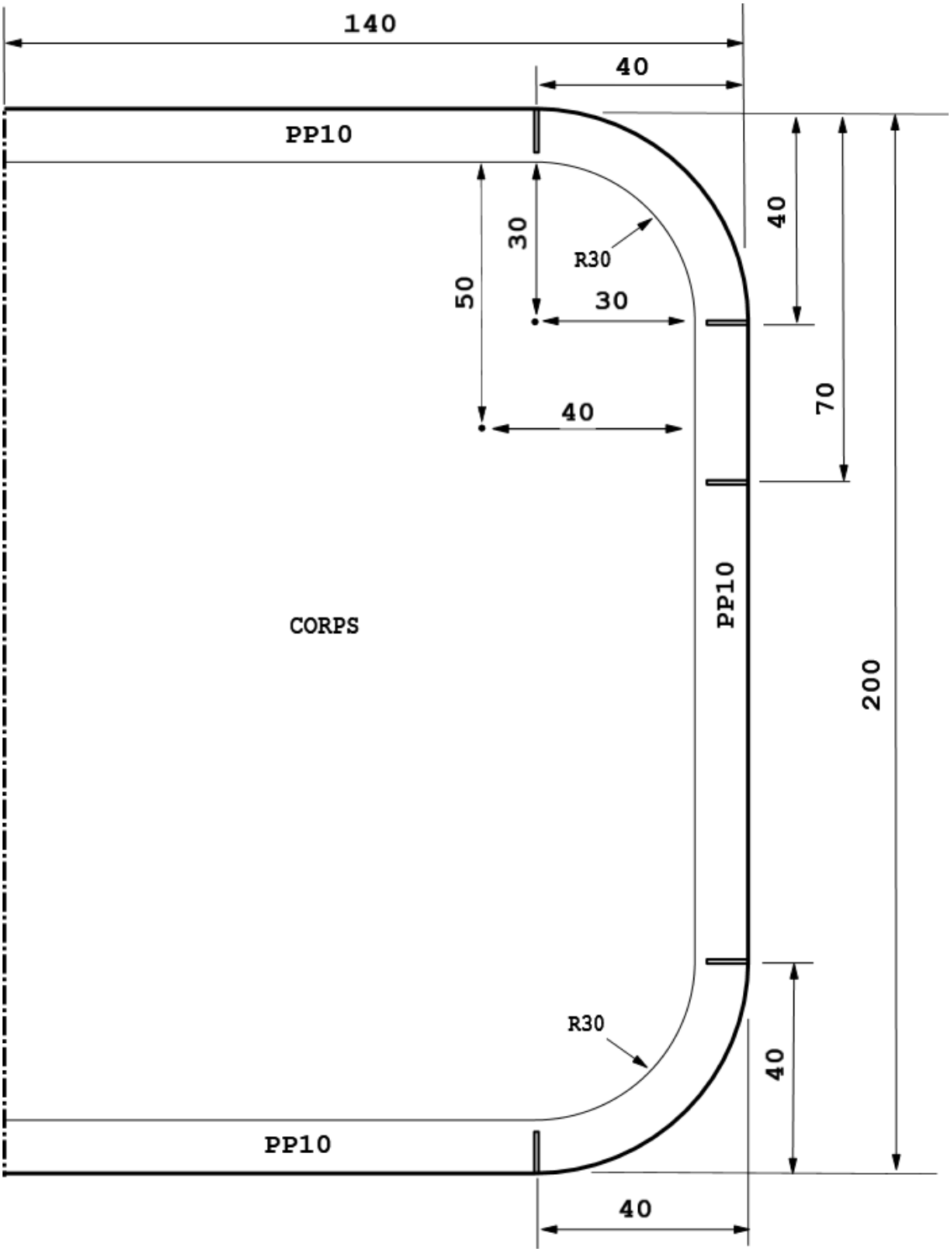

NE RIEN ÉCRIRE DANS CETTE PARTIE

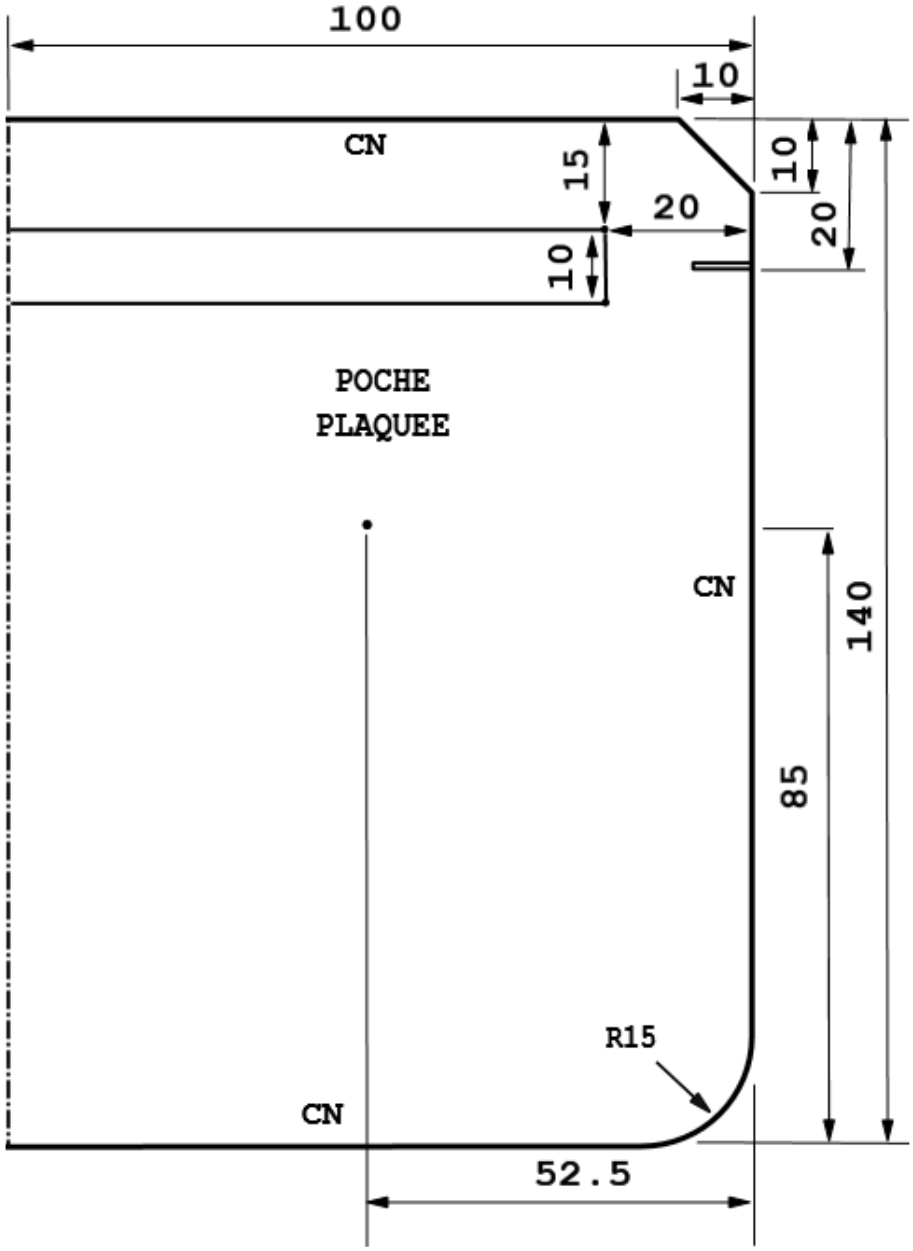

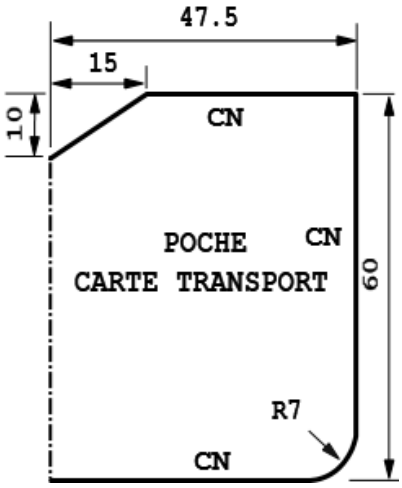

NE RIEN ÉCRIRE DANS CETTE PARTIE

DESSIN TECHNIQUE

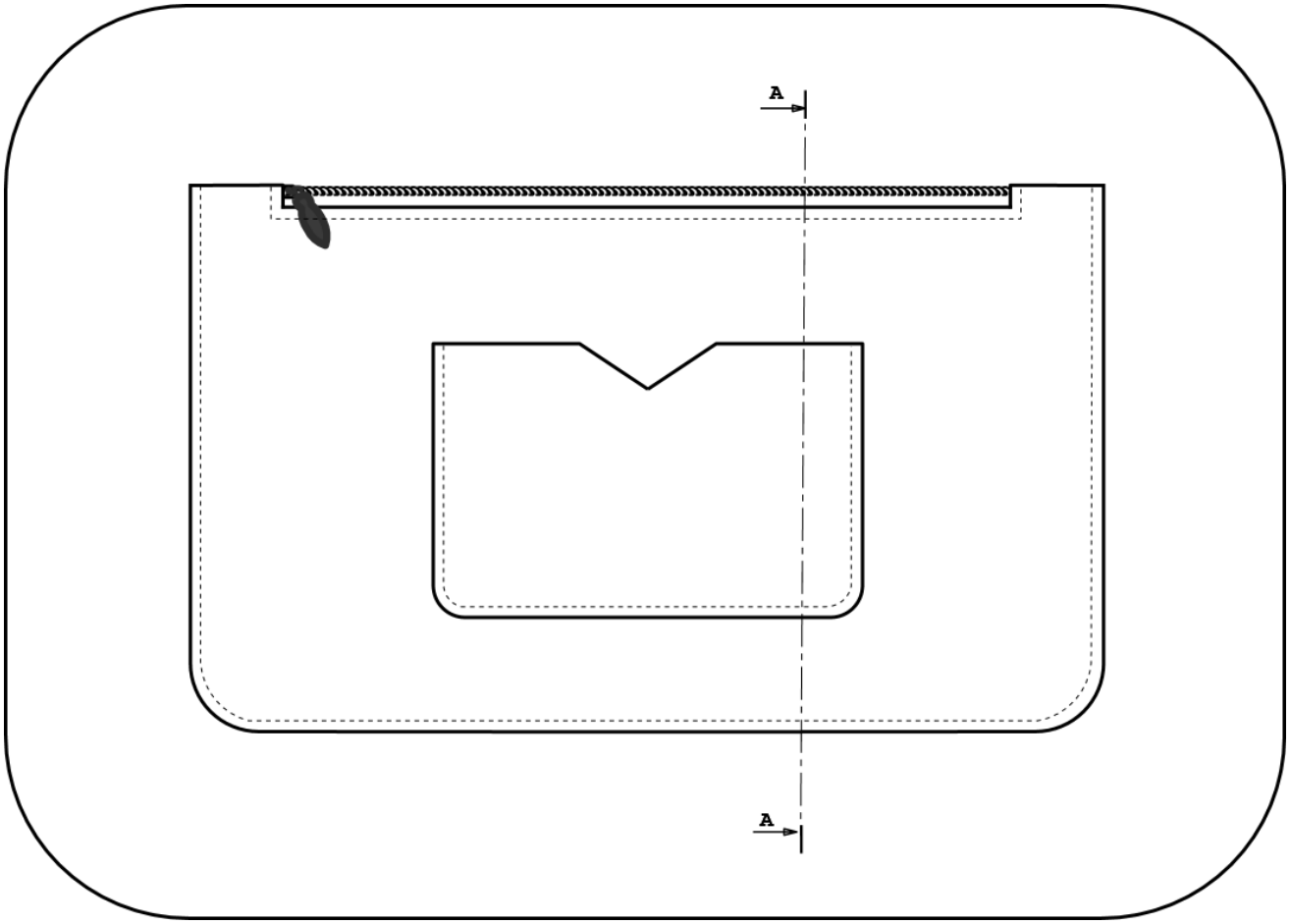

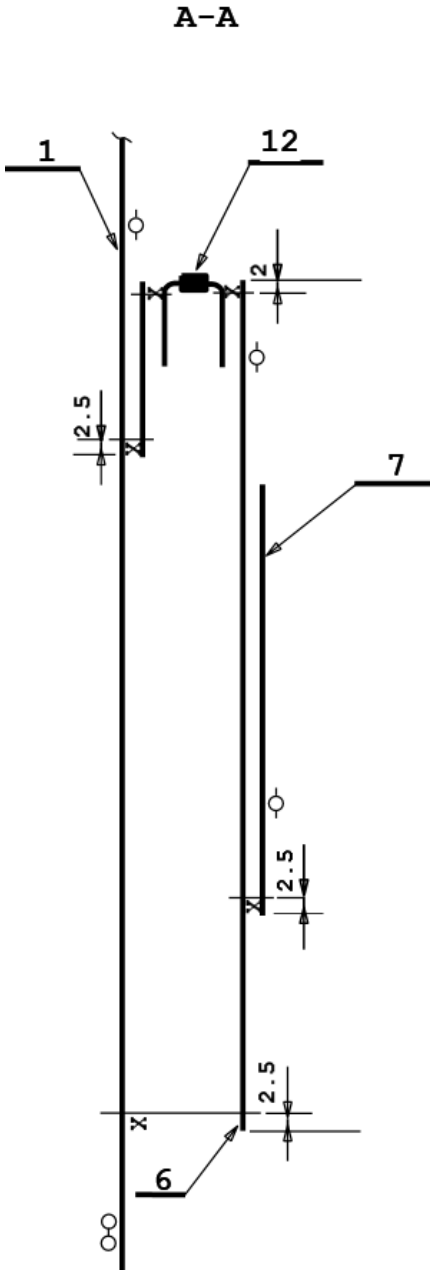

BAC PRO Métiers du Cuir Option Maroquinerie	2206-MC TC M 12 1	Session 2022	Sous - épreuve E12 Conception, construction d'un modèle en CAO	9/9