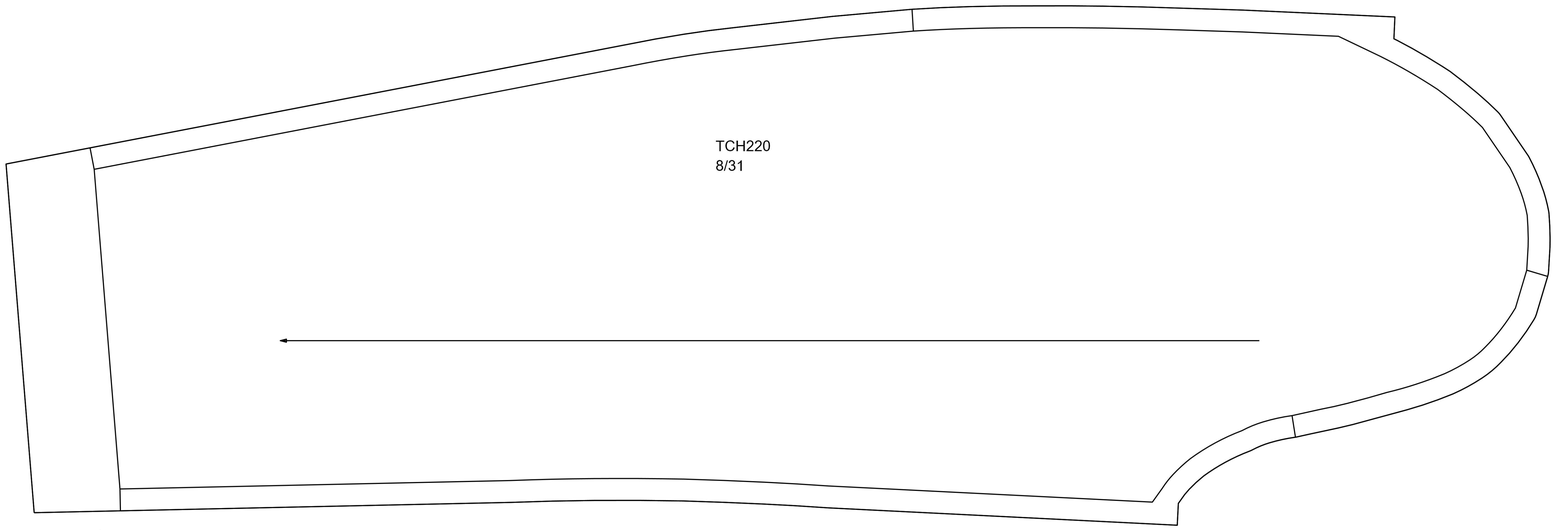
TCH220
8/31

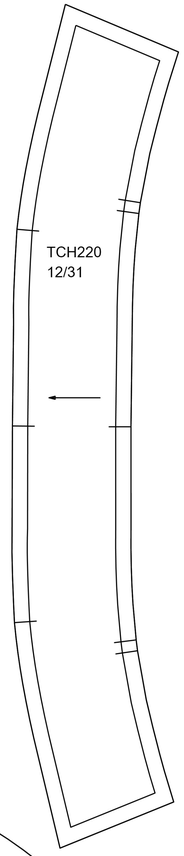
TCH220
12/31

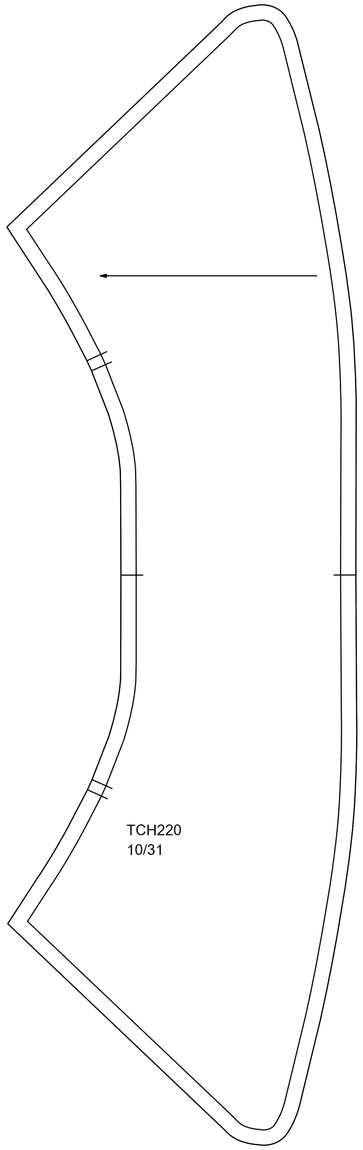
TCH220
10/31

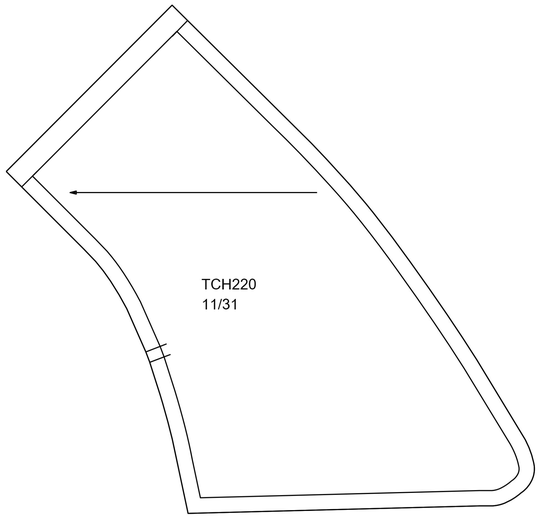
TCH220
11/31

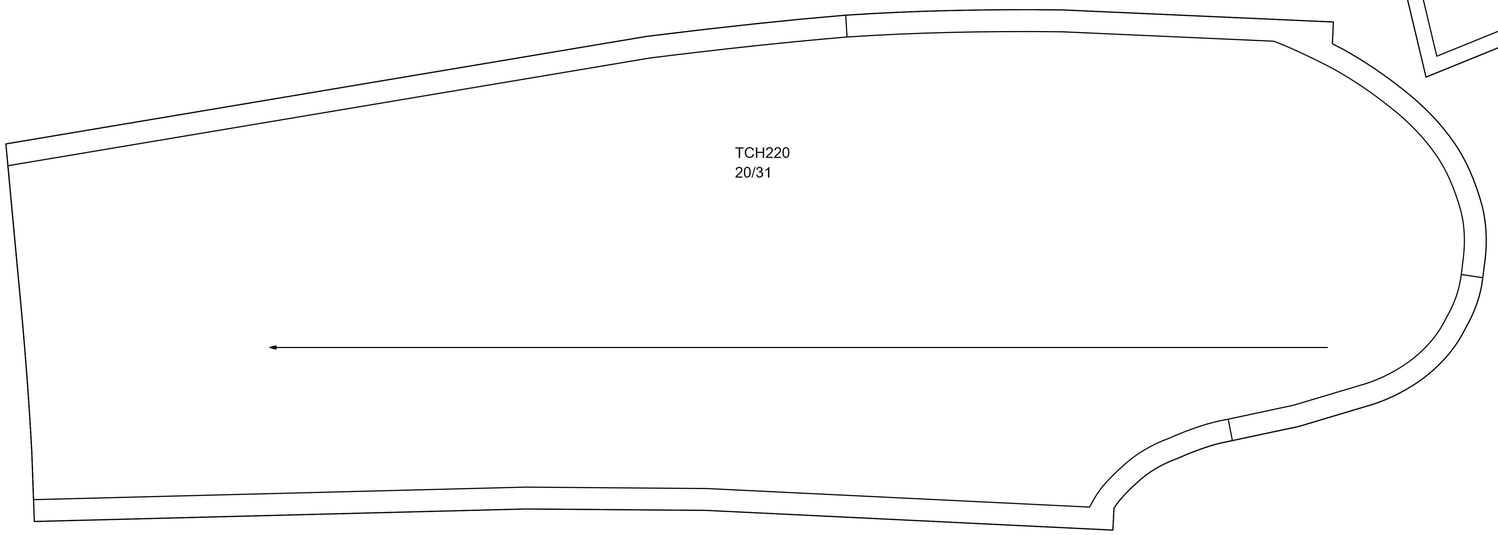
TCH220
20/31

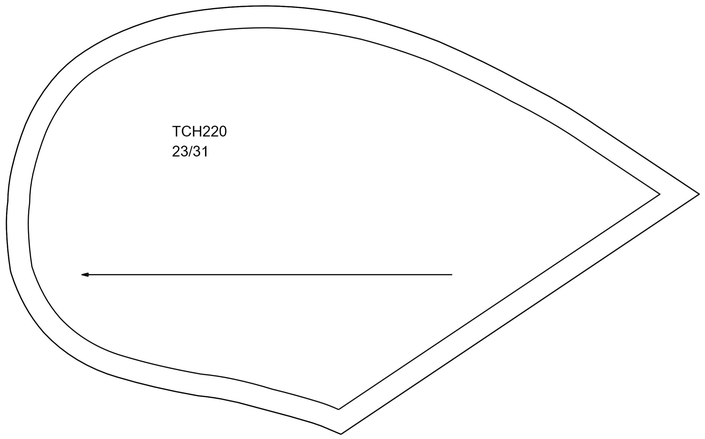
TCH220
23/31

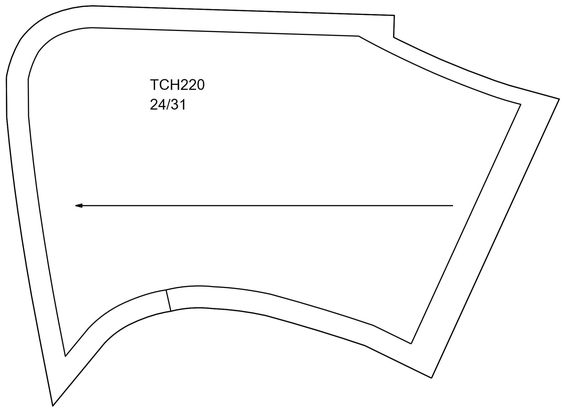
TCH220
24/31

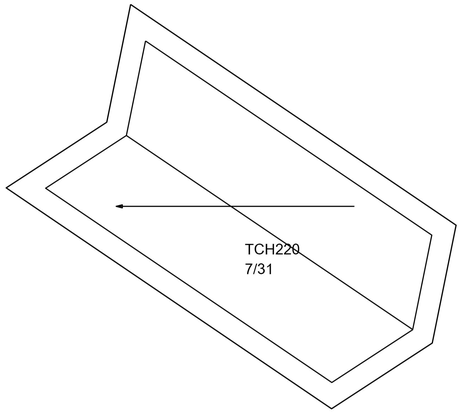
TCH220
7/31

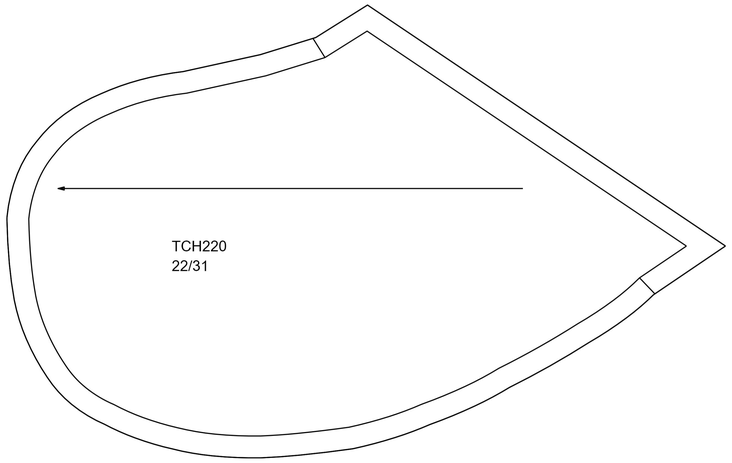
TCH220
22/31